FUARO
handles locks furniture accessories

Made in Italy

Задвижка торцевая
TDB 160-24

Востребованное решение для двустворчатых дверей для фиксации дополнительной створки. Применяется в технических, металлических и деревянных двустворчатых дверях, калитках, воротах и ставнях.
Ригель и крепёж в комплект не входят.

- Надежнее и долговечнее китайских копий
- Устойчива к коррозии при установке на улице
- Совместима с ригелями и конструкциями различной модификации
- Изготовлена из оцинкованной стали
- Производство Италия

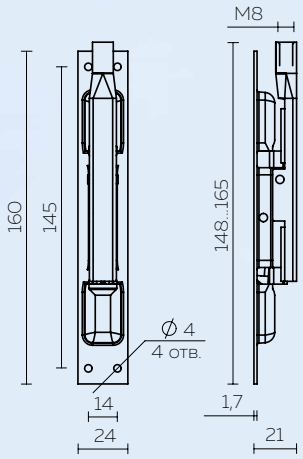

КОМПЛЕКСНОЕ РЕШЕНИЕ
для противопожарных и технических дверей

Trade Lock

www.tlock.ru
+7 (495) 787-54-14