ПАСПОРТ ИЗДЕЛИЯ

РУЧКА CABIN SS AJAX

Ручка изготовлена из нержавеющей стали, предназначена для установки на сантехнические двери до 20 мм. Разработана специально для поворотной ручки BK6.WC.CABIN SS. Крепеж в комплект не входит.

Размеры:

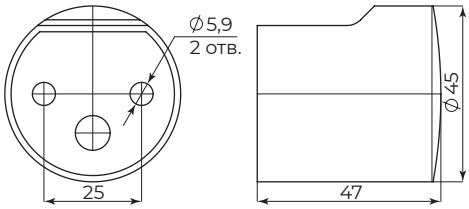

Установка:

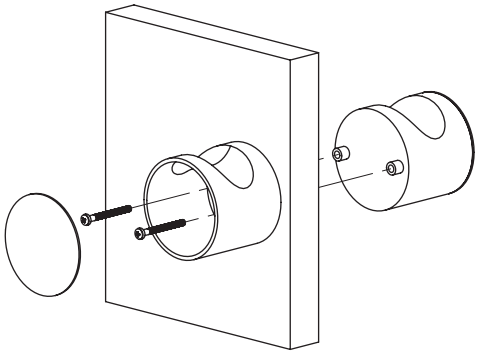

Правила эксплуатации:

Не допускается обработка абразивными веществами и растворителями. Загрязнение и пыль следует удалять сухой мягкой тканью.

Условия транспортировки и хранения:

Транспортировку и хранение изделия осуществлять в упаковке производителя. Хранить в сухом помещении.

Гарантийные обязательства:

Производитель гарантирует безотказную работу изделия в течение 1 года со дня продажи*. В случае выявления неисправностей в пределах гарантийного срока изделие подлежит замене по месту приобретения при условии полной комплектации и наличии кассового чека.

* Несмотря на высокое качество покрытия, производитель не отвечает за повреждение поверхности ручки при механическом воздействии и несоблюдении правил эксплуатации.

Производитель: Цзесай Индастри Ко, Лтд, Лимин Индастриал Зон, Лучэн дистрикт, Вэньчжоу, КНР.
Manufacturer: Zesai Industry Co, Ltd,Liming Industrial Zone, Lucheng district, Wenzhou, China.

Свидетельство о продаже:

Продано _____

штамп магазина штамп продавца дата продажи

Без штампа магазина недействительно