LOGICA

PUNTO
COLLECTION SIMPLE LIVING

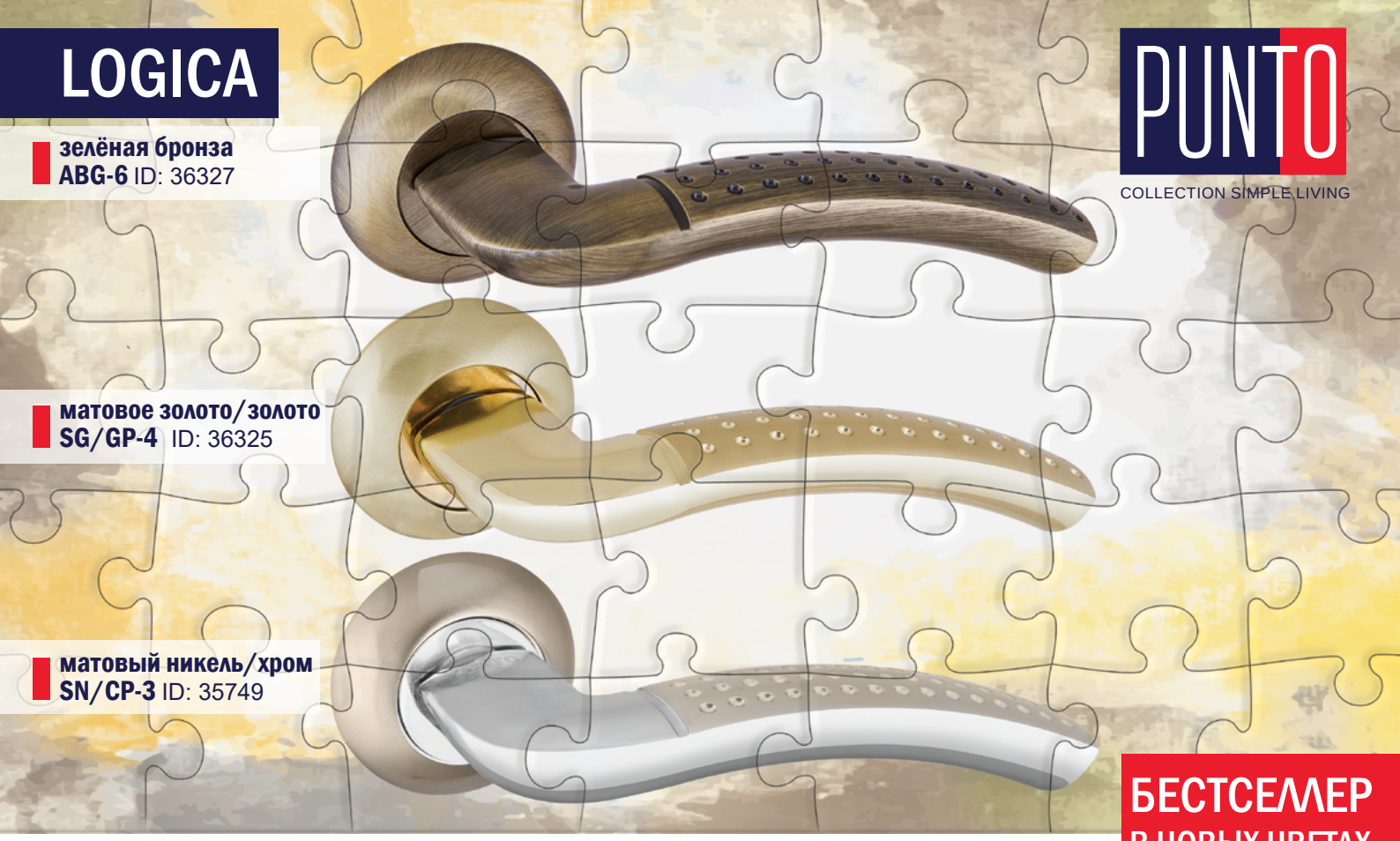

БЕСТСЕЛЛЕР
В НОВЫХ ЦВЕТАХ

Основная информация

Дверная ручка LOGICA серии TL изготавливается из алюминия, основание и кольцо из сплава ZAMAK (сплав цинка, алюминия, магния и меди).

Гальваническое покрытие прошло тест на устойчивость к коррозии в соляном тумане — более 72 часов.

Ресурс работы дверных ручек более 150 000 циклов открывания/закрывания.

Гарантия 1 год.

Расширенная комплектация

Усиленные стяжные винты М4 для установки на двери толщиной от 60 до 100 мм — 2 шт.

Удлиненный соединительный квадрат 8х140 мм —1 шт.

Саморезы 20 мм — 6 шт.

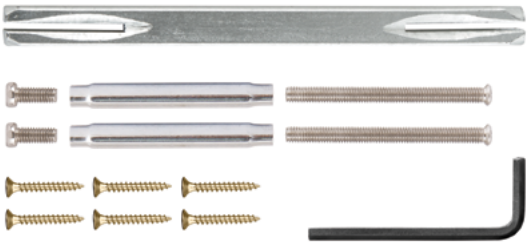

Чертёж

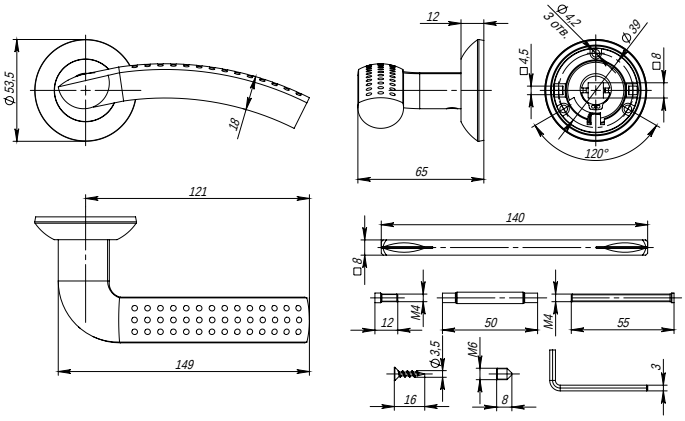

Компактная упаковка

160х80х60 мм